見積図

本図書の複製、開示、または本図書による
製品等の製造もしくは使用することを禁ずる

MF	納入先		
	改訂番号	日　付	改　訂　理　由
	1	2015.02.25	ボルトキャップ下合せφ265に公差追記
	2	16.03.11	ボルトキャップのガタツキをなくす為、面取りを大きくする

鎌木
秋山

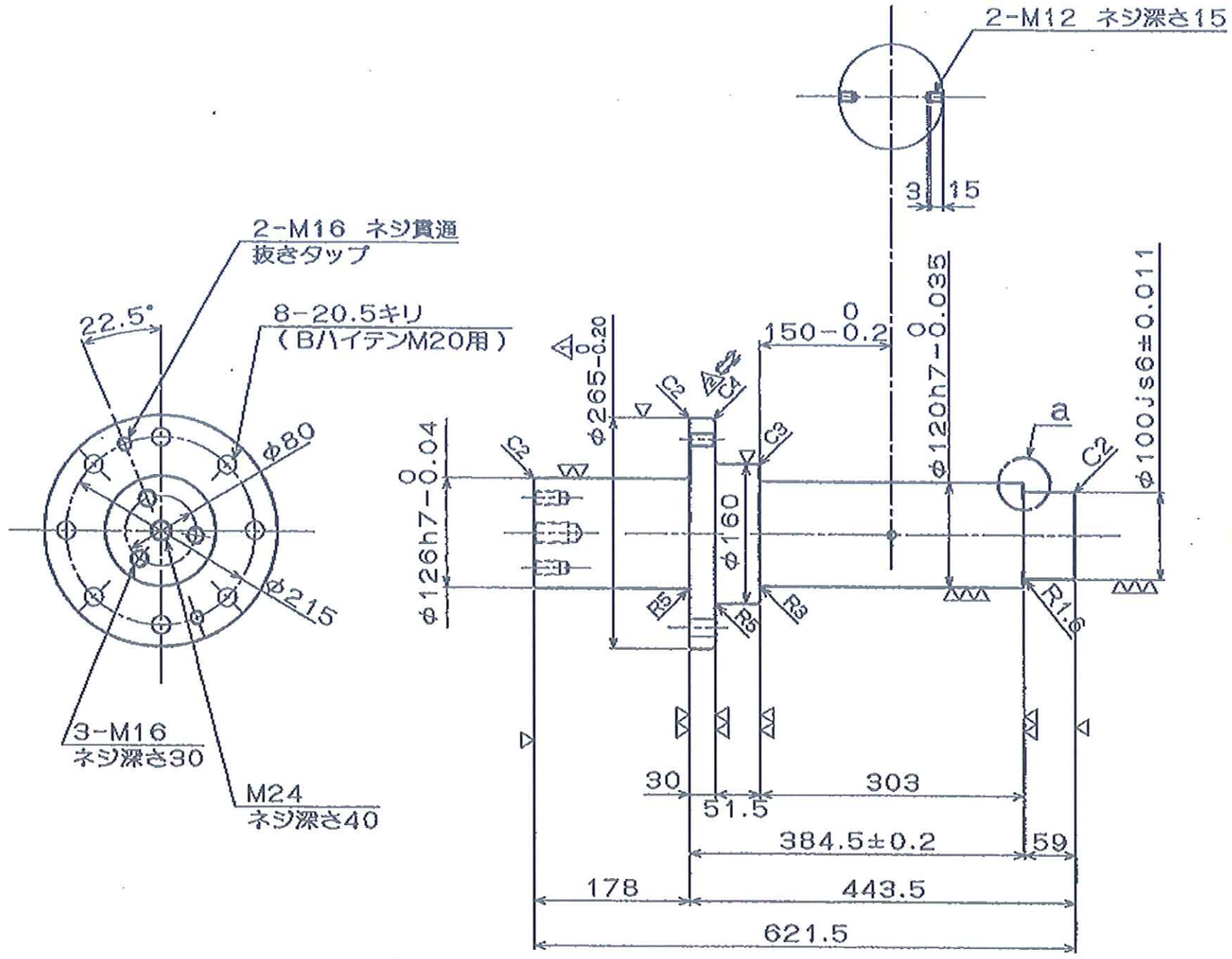

フリー鍛造品支給
鍛造寸法
φ156×178+φ295×112+φ150×362
4本

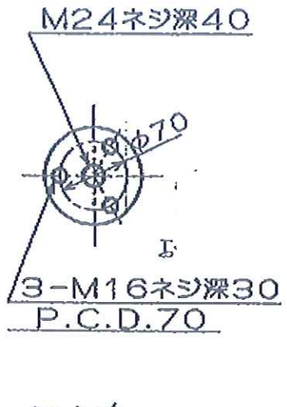

材料支給
4本.
上記参照.

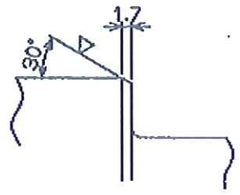

a部詳細
(1:1)

熱処理…焼ナラシ（ナラシ材の場合は不要）

図面に記入のない寸法の一般公差				表面アラサ		形状・位置の精度の種類と記号					
寸法区分 mm	切削加工穴継中心	板金加工曲げ加工	鋳鉄鋳鋼焼結品	記　号	Rmax	種　類		記号	種　類		記号
1以上 4以下	±0.1	±0.3	±0.5	▽▽▽	0.6S	形状	真直度	—	方向	平行度	//
4を超え16〃	±0.2	±0.5	±0.7				平面度	▱		直角度	⊥
16 〃 63 〃	±0.3	±0.7	±0.9	▽▽	6.3S		真円度	○		傾斜度	∠
63 〃 250 〃	±0.5	±1.2	±1.5				円筒度	⌭	位置	位置度	⌖
250 〃 1000 〃	±0.8	±2.0	±2.5	▽	25 S		線の度	⌒		同軸度	◎
1000 〃 2000 〃	±1.0	±2.5	±3.5				面の度	⌓	振れ	対称度	⌯
2000 〃 5000 〃	±1.5	±3.5	±5.0	▽	100S	傾き	レ	／		基準線・面	▲

01	マル 270	S45C	1	282.9	630
符号	品　名・規　格	材　質	1個個数	1個重量 kg	記　事

図面来歴	64S-30-5780-0	尺度	形式	WHQ-1300	重量	282.9 kg
部長 課長	係長 主任	設計 CAD	1:6	名称	二軸強制練りミキサ	
小林	鎧田	門田	三角法		シリンダガワ シャフト	
		作成年月日 05.09.23		図面番号	64S 30 6119	2

見積図

本図書の複製、開示、または本図書による製品等の製造もしくは使用することを禁ずる

MF	納入先		
	改訂番号	日付	改訂理由
	1	2015.02.25	ボルトキャップ止合せφ265に公差追記
	2	16.03.11	ボルトキャップのガタツキをなくす為、嵌合りを大きくする

藤木
秋山

フリー鍛造品支給
鍛造寸法
φ156×178＋φ295×112＋φ150×804
4本

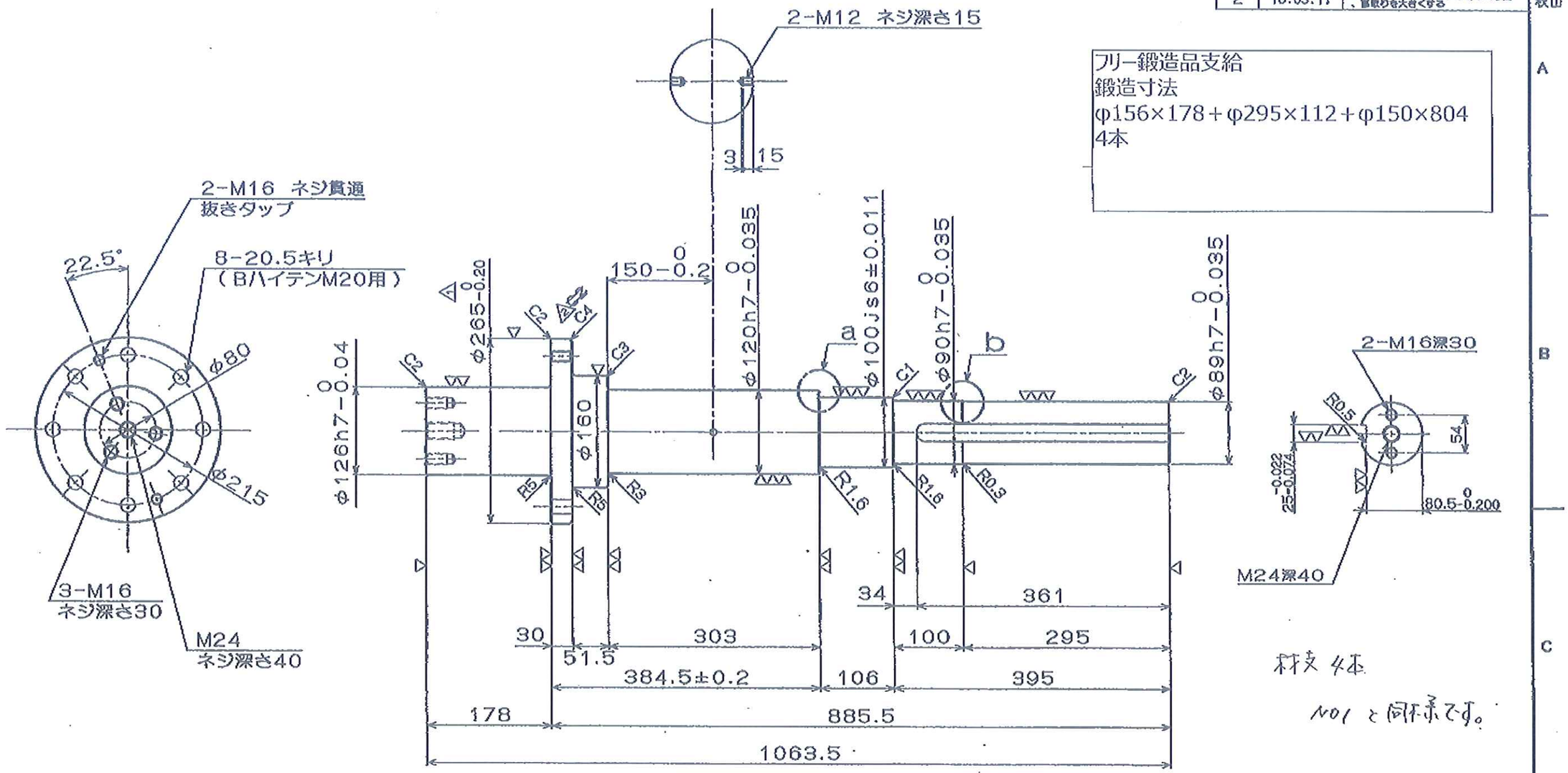

材支 4本
No1 と同形です。

熱処理…調質 Hs35~40

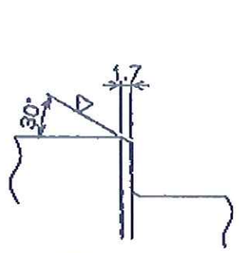

a部詳細
(1:1)

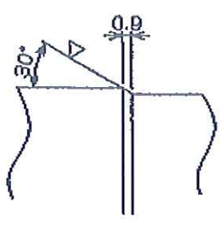

b部詳細
(2:1)

図面に記入のない寸法の一般公差			
寸法区分 mm	切削加工 穴明中心	鋳金加工 鍛造加工	鋳抜穴 鍛造品
10以上 40以下	±0.1	±0.3	±0.5
40を超え160〃	±0.2	±0.5	±0.7
160 〃 630 〃	±0.3	±0.7	±0.9
630 〃 2500 〃	±0.5	±1.2	±1.5
2500 〃 10000 〃	±0.8	±2.0	±2.5
10000 〃 20000 〃	±1.0	±2.5	±3.5
20000 〃 50000 〃	±1.5	±3.5	±5.0

表面アラサ		
記号	Rmax	
▽▽▽▽	0.8S	
▽▽▽	6.3S	
▽▽	25 S	
▽	100S	

形状・位置の精度の種類と記号					
種別		記号	種別		記号
形状	真直度	—	方向	平行度	//
	平面度	▱		直角度	⊥
	真円度	○		傾斜度	∠
	円筒度	⌭	位置	位置度	⌖
	線の度	⌒		同軸度	◎
	面の度	⌓		対称度	⌯
振れ		↗	基準記・首		▲

01	マル 270	SCM435	1	482.7	1075
符号	品名・規格	材質	1個数	1個重量 kg	記事

図面来歴	64S-30-5777-0	尺度	形式	WHQ-1300	重量	482.7 kg
		1:6	名称	二軸強制練りミキサ		
部長	課長 係長 主任	設計 CAD		シャフト		
		門田	三角法			
		作成年月日 05.03.23		図面番号	64S 30 6120	2