Rev	設変事項	旧図番	年/月/日	変更者	確認
1	塗装追加	BL02-03A	2020.11.05	Mieda	Takeuchi
2	形状変更	BL02-03B	2021.04.12	Mieda	Takeuchi

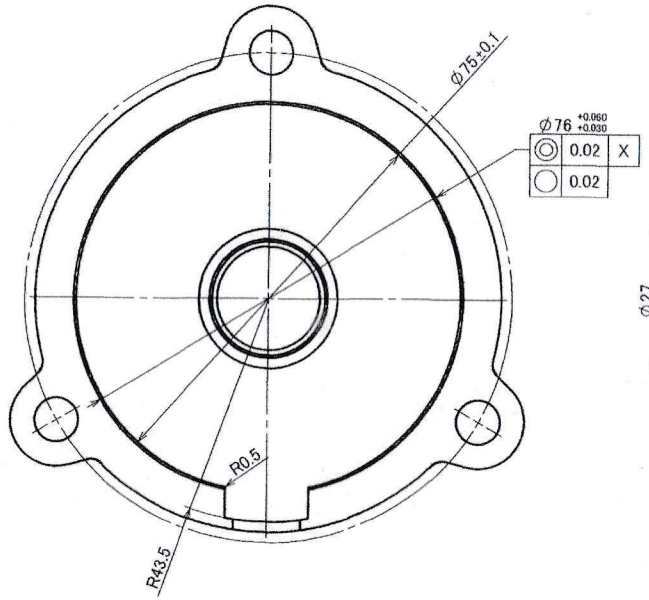

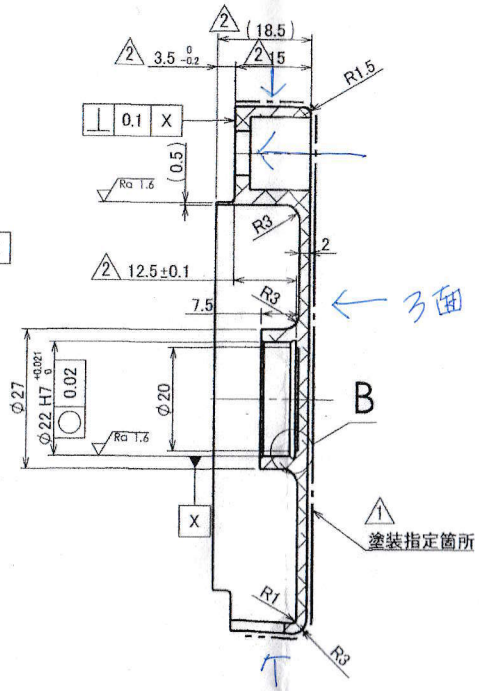

断面図 A-A

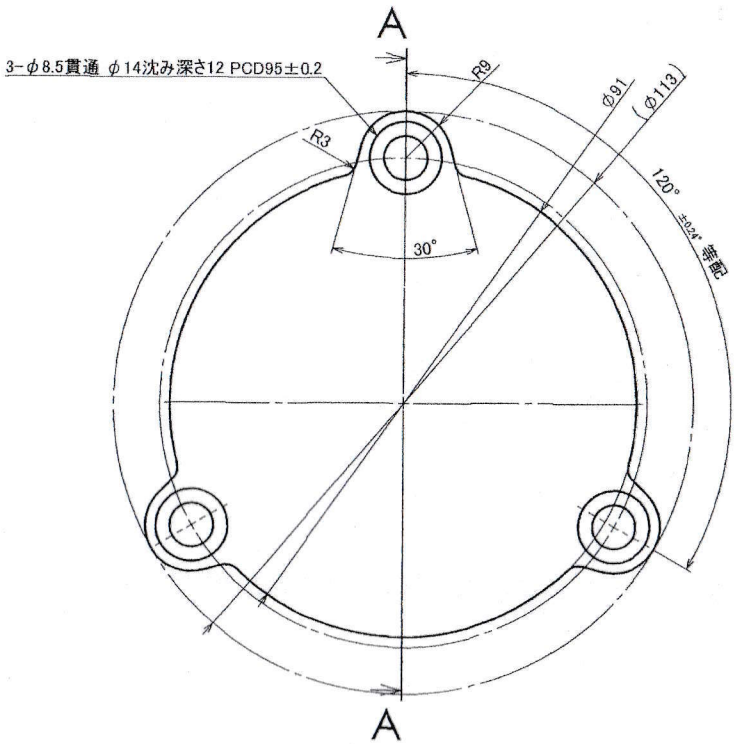

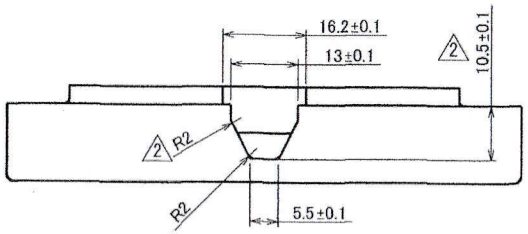

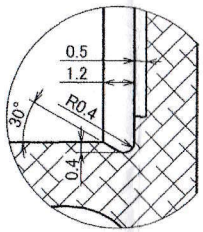

詳細図 B
(5 : 1)

4ヶ 二
6ヶ 二
8ヶ 二
10ヶ 二
12ヶ 二

注記 1
1.指示なき寸法公差はJIS B 0405-m(中級)とする。
2.指示なき隅部・角部はC0.2又はR0.2以下とする。(エッジ不可) 2
3.※材質:アルミ合金であればいずれでも可とする。
4.塗装指定箇所(- - -)にカチオン電極塗装【黒】を行うこと。
5.塗装面に傷なきこと。

1:1	ブラシレスモータ		※A5052	Ra 6.3 (Ra 1.6)	1 カチオン電極塗装【黒】	-
尺度	機名		材質	仕上	処理	備考
設計	製図	検図	承認	品名		
Sakamoto	Sakamoto	Takeuchi	Kinashi	ブラケット		
2020.06.29	2020.06.29	2020.06.30	2020.07.02	図番		
[redacted]				BL02-03C		

[redacted]