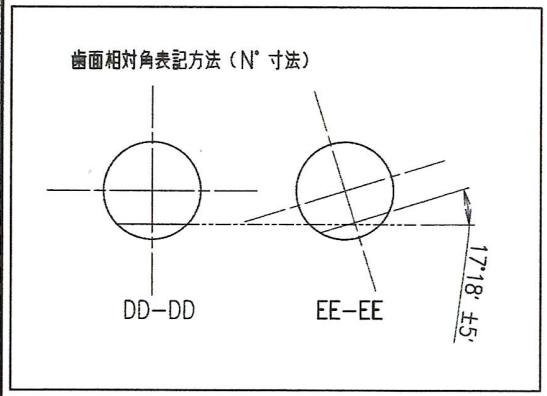

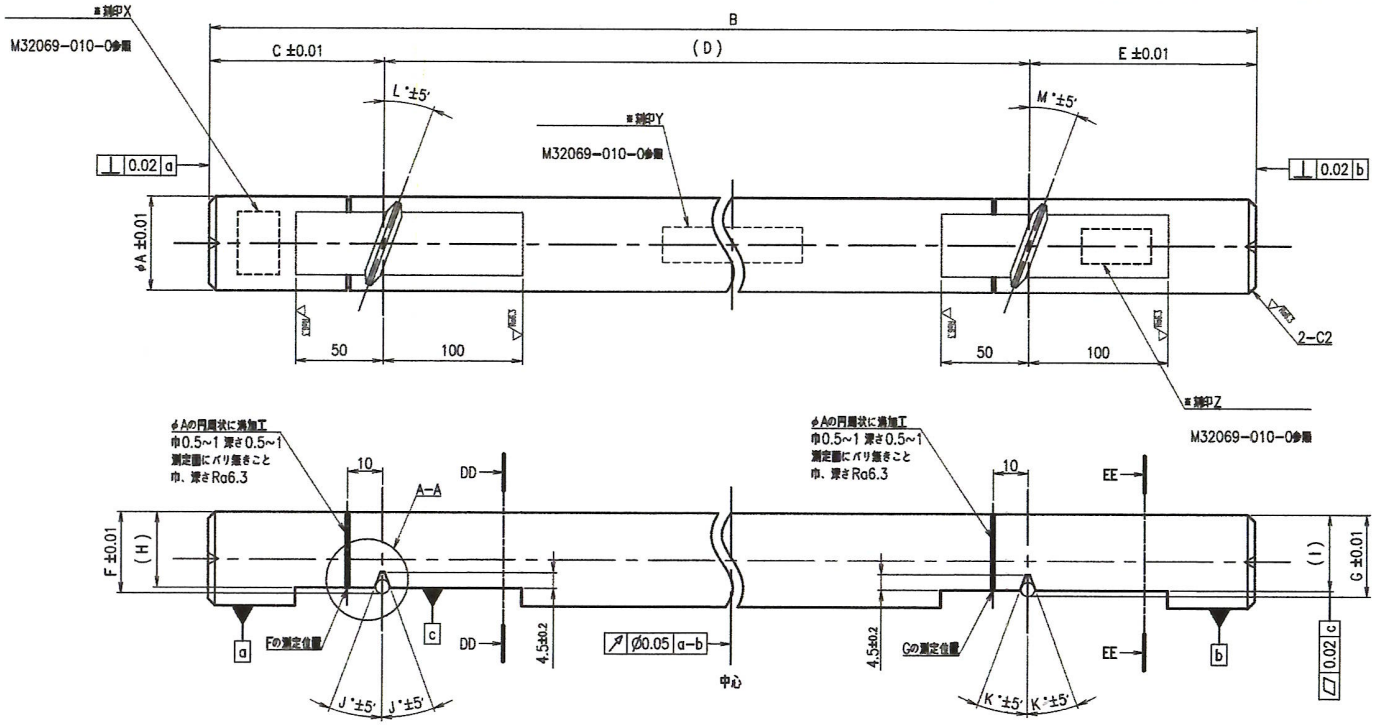

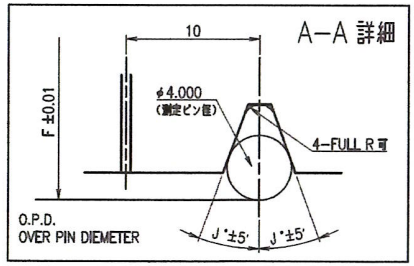

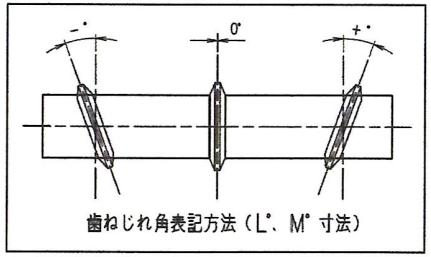

注記

1. 指示なき角部はC0.5面取のこと。
2. 刻印はM23069−010−0を参照のこと。

寸法表

No.	品番	コード	φA	B	C	D	E	F	G	H	I	J°	K°	L°	M°	N°
1	JGF02−001000	RG01 (RHD)	31.974	702.0	132.000	356.700	213.300	28.431	28.337	26.741	26.956	20	20	−11	−14	+30°18′
2	JGF02−001010	RG01 (LHD)	31.974	702.0	132.000	356.700	213.300	28.431	28.337	26.741	26.956	20	20	+11	+14	−30°18′
3	JGF02−001020	W33A (LHD)	25.974	666.8	130.752	384.748	151.300	25.040	23.790	23.351	22.100	20	20	0	+14	+58°36′
4	JGF02−001180	5A45 (RHD)	25.974	666.8	130.752	384.748	151.300	25.040	23.790	23.351	22.100	20	20	0	−14	−58°36′
5	JGF02−001250	PZ1A− (LHD)	27.974	666.8	130.752	384.748	151.300	27.24	24.99	25.551	23.3	20	20	0	+14	+58°19′
6	JGF02−001260	PZ1A− (RHD)	27.974	666.8	130.752	384.748	151.300	27.24	24.99	25.551	23.3	20	20	0	−14	−58°19′
7	JGF02−001530	C53L− (LHD)	27.974	734.4	135.68	460.78	137.94	25.195	25.109	23.505	23.419	20	20	−11	−14	廃番

変更符号 REV.	箇所 REM.	変更事項 CHANGES	ECA番号 ECA No.	設計 DESIGNER	承認 APPROVER	日付 DATE
1		新規作成／NEW ADOPTION	*	—	—	—

G ▽Ra1.6 (▽Ra3.2)

MACHINE ID No.	*
Nos.	1
特殊処理・表面処理 HEAT & SURFACE TREATMENT	全体焼入れ焼戻し HRC60以上 & サブゼロ処理
材質 MATERIAL	SUJ−2
公差方式 TOL.	JIS B 0024
普通寸法公差 GENERAL TOL.	JIS B 0405−m
普通幾何公差 G.D.T.	JIS B 0419−H
質量 MASS	* g
品名 PART NAME	* ラックバー マスター 歯面相対角/歯ねじれ角/歯位置/O.P.D.
尺度 SCALE	FREE
品番 PART No.	M32069−000−0
承認 APPROVED	
検定 CHECKER	
設計 DESIGNER	
作図 DRAWER	

A2

R2.02